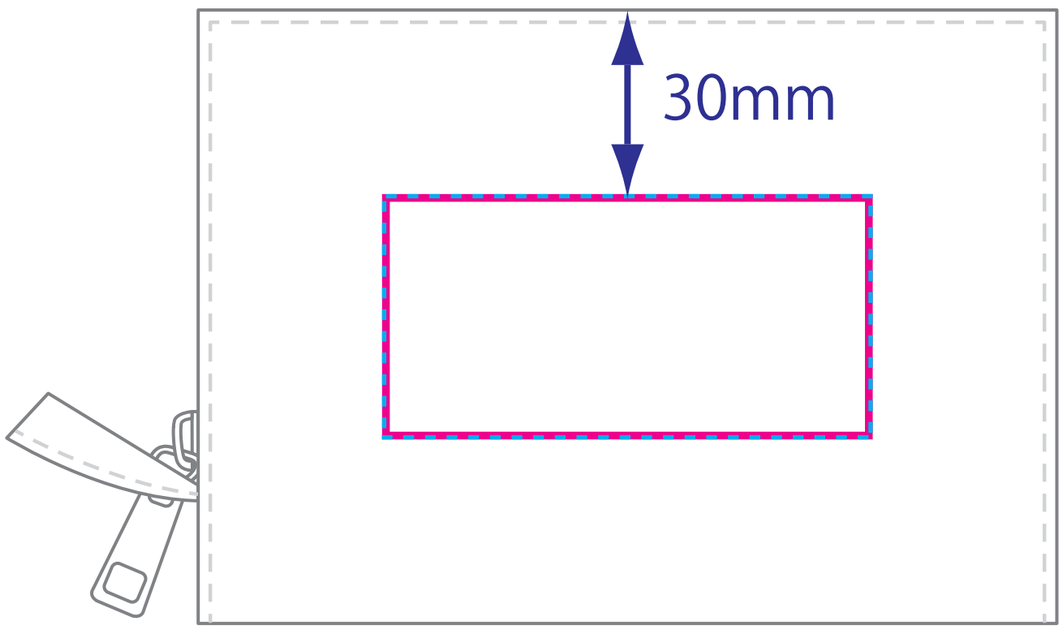商品名		TR シリーズ　ユーティリティスクエアポーチ No.1
印刷可能範囲 (mm)	1C プリント 枠部分	ヨコ 80×タテ 40
	フルカラープリント 枠部分	ヨコ 80×タテ 40